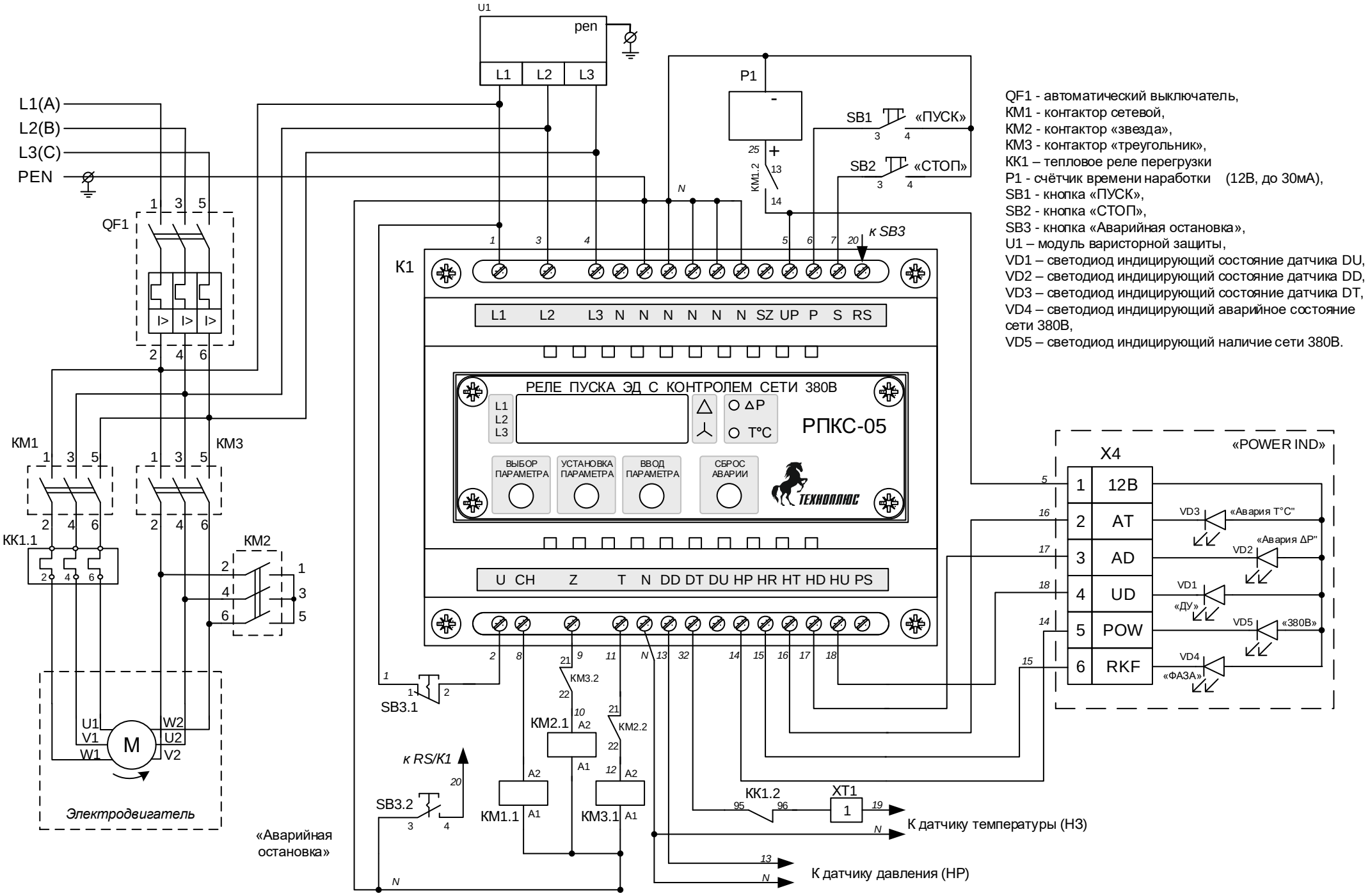

QF1 - автоматический выключатель,
КМ1 - контактор сетевой,
КМ2 - контактор «звезда»,
КМ3 - контактор «треугольник»,
КК1 – тепловое реле перегрузки
Р1 - счётчик времени наработки (12В, до 30мА),
SB1 - кнопка «ПУСК»,
SB2 - кнопка «СТОП»,
SB3 - кнопка «Аварийная остановка»,
U1 – модуль варисторной защиты,
VD1 – светодиод индицирующий состояние датчика DU,
VD2 – светодиод индицирующий состояние датчика DD,
VD3 – светодиод индицирующий состояние датчика DT,
VD4 – светодиод индицирующий аварийное состояние сети 380В,
VD5 – светодиод индицирующий наличие сети 380В.

АРМ19-10(11,12,22)-05 схема электрическая принципиальная.