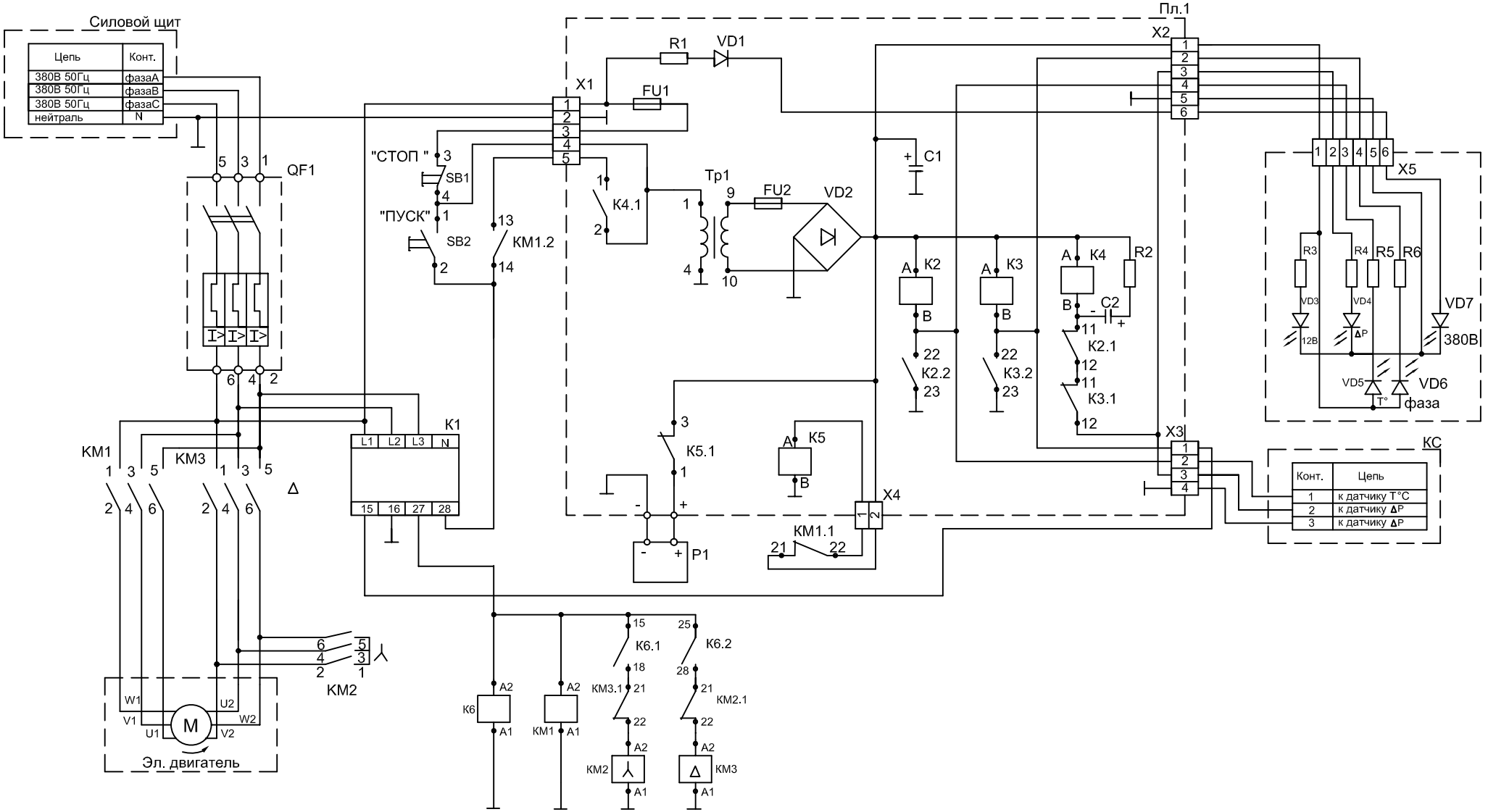

Схема принципиальная электрическая ЩУ М3А19–2М–10(11,12)